Spannpaßbolzen - Press-Fit-Bolt

BIKON®

BIKON 1025

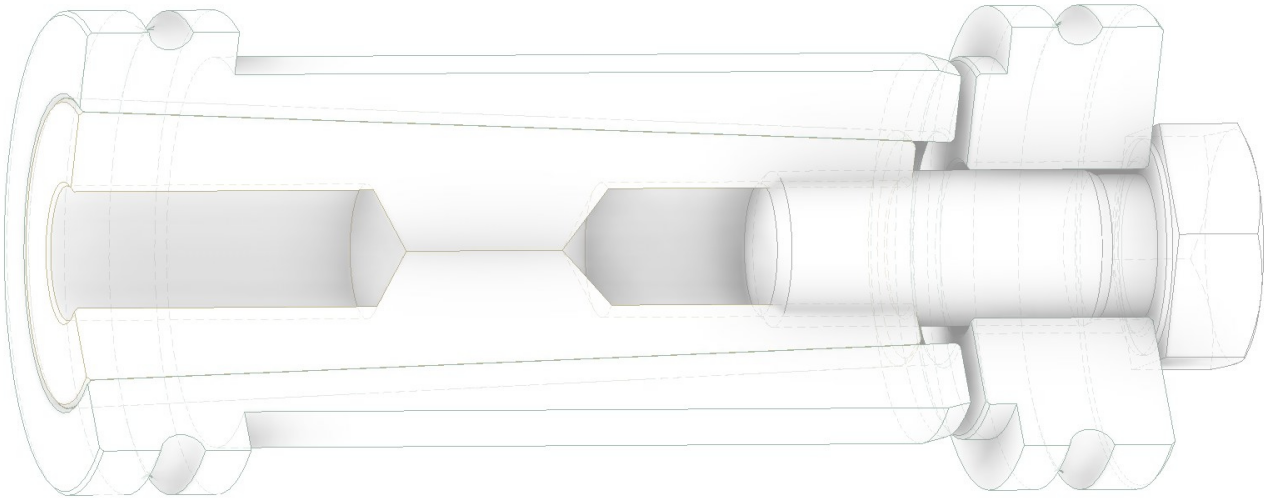

Nur erhältlich bei BIKON-Technik GmbH • 41468 Neuss • Germany
Only available from BIKON-Technik GmbH • 41468 Neuss • Germany

Eine Entwicklung der BIKON-Technik GmbH - Markteinführung im Jahr 1986
A development of BIKON-Technik GmbH - introduction on global market in year 1986

BIKON Technik®

BIKON-Technik GmbH
Hansemannstrasse 11 • 41468 Neuss • Germany
Tel. ++49 (0) 2131-71889-0 • www.bikon.de • E-Mail info@bikon.de

BIKON 1025

Spannpaßbolzen

BIKON 1025

wurde 1986 von BIKON-Technik GmbH entwickelt.
Die Spannpaßbolzen werden in Flanschkupplungen anstelle von Schrauben verwendet.
Wenige Spannpaßbolzen ersetzen viele Schrauben und reduzieren somit die Montage- bzw. Demontagezeiten und dementsprechend die Kosten. Alle Teile sind chemisch vernickelt und somit vor Rost geschützt.
Durch Aufweiten der Aussenhülse liegen BIKON 1025 nach der Montage spielfrei in der Bohrung an.
Drehmomente werden formschlüssig und Biegemomente kraft-formschlüssig übertragen.

Press-Fit-Bolt

BIKON 1025

was developed 1986 by BIKON-Technik GmbH.
The Press-Fit-Bolt are used in flange coupling instead of screws.
Few Press-Fit-Bolt replaces many screws and thus reduce assembly and disassembly times and therefore the costs. All parts are nickel-plated and protected against rust.
With expanding by assembly the outer sleeves is free from backlash in the bores.
Torque are transmitted positively and bending moments positively-frictional.

Press-Fit-Bolt

BIKON 1025

è stato sviluppato da BIKON-Technik GmbH nel 1986.
Pochi bulloni passanti di bloccaggio sostitoiscono tante viti, riducendo cosi' i tempi di montaggio / smontaggio e quindi i costi. Tutte le parti sono trattate con nichelatura chimica e pertanto protette contro la ruggine. Allargando la bussola esterna, dopo il montaggio, i BIKON
1025 sono posizionati ne foro senza gioco.I momenti di torsione si trasmettono mediante l'accoppiamento di forma ed i momenti di flessione mediante l'accoppiamento di forza.

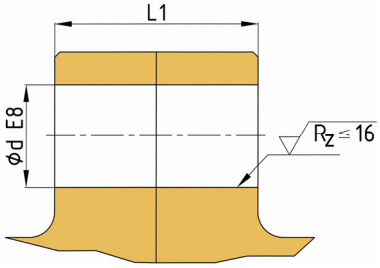

Einbauraum
Oberflächengüte und Passungen

Space
Surface quality and tolerances

Spazio destinato all'inserimento
Qualità della superficie ed accoppiamenti

Montage

Konen von Teil (1) und (2) und Schraube (4) einölen.
Kein Molybden-Disulfid (MoS_2) oder Fett verwenden !

Die Bohrungen im Flansch können ölfrei bleiben.

Spannpaßbolzen (1) und (2) in die Bohrungen der Flansche einführen.

Deckel (3) in Flanschbohrung einführen und Schraube (4) in Bolzen einschrauben.

Schraube (4) mittels Drehmomentschlüssel bis zum max. Anzgsmoment T_A vorspannen.
ACHTUNG: Anzugsmomente T_A sind von den Anwendungen und übertragbaren Kräften abhängig.
Bitte generell Rücksprache halten !
Die Montage ist beendet, wenn sich die Schraube (4) nicht mehr mit dem vollen Anzugsmoment T_A nachziehen lässt.

Spannpaßbolzen vor Verschmutzung schützen !
Schutzkappen sind auf Anfrage erhältlich.

Installation

Lubricate cones of part (1) and (2) and screws with oil.
Don't use molybdenum-disulfide (MoS_2) or grease !

The bores of flanges could be free of oil.

Insert Press-Fit-Bolt (1) and (2) in the bores of flange.

Insert disk (3) in the flange and screw (4) in the Press-Fit-Bolt.

Tighten the screw (4) with torque wrench till the full tightening torque T_A.
CAUTION: Tightening torque T_A are dependent from the application and transmitted forces !
Please keep always consultation !
Tightening and installation are completed when the screw(4) doesn't yields any further.

Protect the Press-Fit-Bolt against soiling !
On request available with protective caps.

Montaggio

Lubrificare I coni delle parti (1) e (2) e la vite (4).
Non utilizzare né bisolfuro di molibdeno (MoS_2) né grasso!
I fori della flangia possono anche non essere lubrificati.
Inserire i bulloni passanti di bloccaggio (1) e (2) nei fori delle flange.
Inserire il disco di chiusura (3) nel foro della flangia ed avvitare la vite (4) nel bullone.
Avvitare le viti (4) con una chiave dinamometrica.
sIno a raggiungere la coppia di serraggio T_A.
ATTENZIONE! Le coppie di serraggio T_A possono variare dai valori indicati in tabella a seconda dell'applicazione e dalle forze da trasmettere. Si consiglia di consultarci per per richiedere una verifica dell'applicazione.

Controllo

Verificare la coppia di serraggio T_A della vitie(4)

Proteggere il dispositivo di bloccaggio dalla sporcizia
Su ordinazione si possono fornire delle calotte di protezione

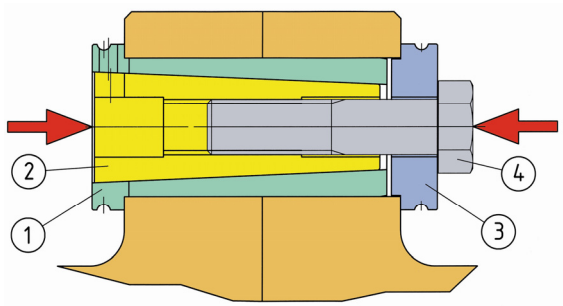

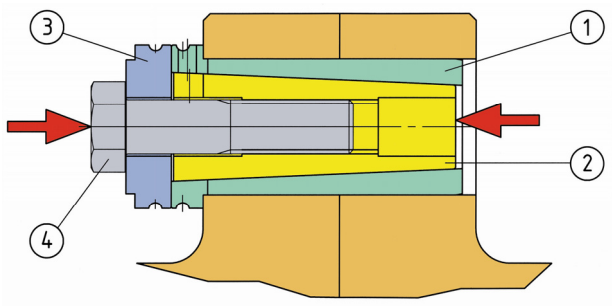

Demontage

Schraube (4) lösen.

Deckel (3) auf Hülse (2) legen.

Schraube (4) in Bolzen (1) einschrauben.

Schraube (4) solange anziehen, bis der Bolzen (2) aus der Hülse (1) gleitet.

Spannpaßbolzen aus der Bohrung herausziehen.

Removal

Release the screw (4).

Place the disk (3) on the sleeve (2).

Screw the screw (4) into the bolt (1).

Tighten the screw until the bolt (2) slides from the sleeve (1).

Pull the Press-Fit-Bolt out of the bore.

Smontaggio

Allentare la vite(4).

Plosizionare il tappo (3) sulla bussola (2).

Avvitare la vite (4) sul bullone(1).

Serrare la vite (4) sino a quando il bullone(1) non scivoli fuori dalla bussola (2).

Estrarre il bullone passante di bloccaggio dal foro

BIKON Technik®
BIKON-Technik GmbH
Hansemannstrasse 11 • D-41468 Neuss • Germany
Tel. +49 (0) 2131 71889-0 • http://www.bikon.de • E-Mail info@bikon.de

BIKON 1025

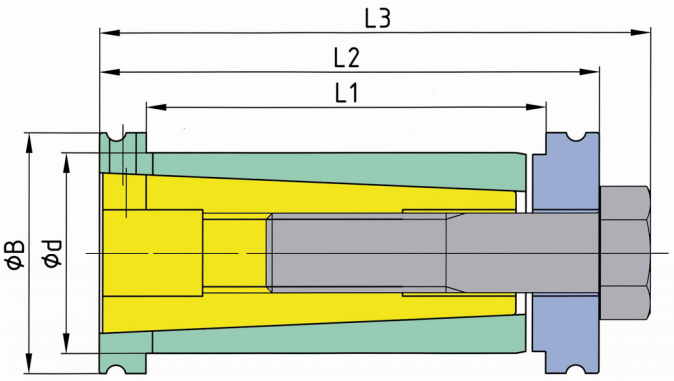

Spannsatz Abmessungen Dimensions Locking Device Dimensioni					Schrauben Screws Viti di serragio	Gewicht Weight Peso
Ød	L1	ØB mm	L2	L3	DIN 931 / DIN 933 -	G kg
30	60	45	84	92	M12	0,45
35	60	45	84	94	M16	0,65
35	80	45	104	114	M16	0,80
50	70	62	97	112	M24	1,50
50	85	62	115	130	M24	1,80
50	90	62	120	135	M24	1,85
50	110	62	142	158	M24	2,20
60	120	72	150	165	M24	3,30
60	140	72	172	188	M24	3,80
60	150	72	182	198	M24	4,10
60	160	72	192	208	M24	4,30
60	170	72	202	218	M24	4,50
60	180	72	212	228	M24	4,70
70	160	85	210	230	M30	6,40
75	160	90	210	230	M30	7,30
75	195	90	245	265	M30	8,50
75	200	90	250	270	M30	8,70
80	200	95	250	270	M30	10,00

Weitere Größen auf Anfrage • Änderungen und Rechte vorbehalten • weitere Informationen auf Anfrage
Additional sizes on request • Subject to alteration • All rights reserved • more information on request
Misure addizionali a richiesta • Dati con riserva di modifica • Tutti i diritti riservati • Ulteriori informazioni a richiesta

Bestellbeispiel für Durchmesser ● Example order information for diameter ● Esempio ordine per diametro:
Ød = 30mm, L1 = 60 mm: *BIKON 1025-030-060*

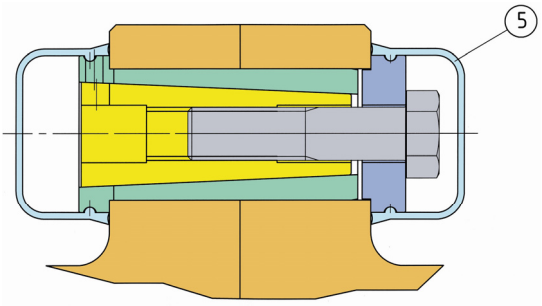

Auf Wunsch mit Schutzkappen (5) lieferbar.
On request available with protective caps (5).
Su richiesta disponibili con tappi di protezione (5).

Die in den Tabellen gezeigten Größen sind Standard-Größen. In der Regel passen wir die BIKON 1025 den Maßen und Belastungen der Anwendungen an.

In table shown sizes are standard-sizes. We adjust generally the BIKON 1025 on the application.

Nella tabella sono riportate le misure standard. Noi generalmente adattiamo BIKON 1025 all' applicazione.

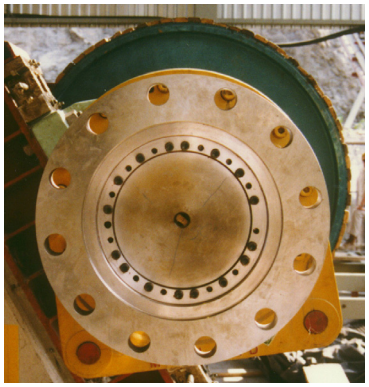

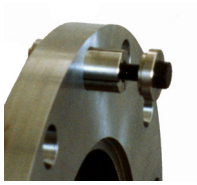

Wellendurchmesser d = 480 mm
Flanschdurchmesser dFl = 1000 mm

Shaft diameter d = 480 mm
Flange diameter dFl = 1000 mm

Albero diametro d = 480 mm
Flangia diametro dFl = 1000 mm

12 BIKON 1025 anstatt 30 Schrauben M42
12 BIKON 1025 instead of 30 screws M42
12 BIKON 1025 invece di 30 Viti M42

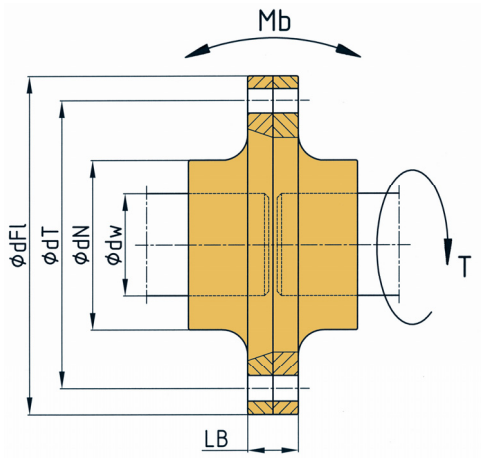

Senden Sie uns zur Auswahl der Größe und Anzahl der BIKON 1025 die in der Zeichnung gezeigten Maße, Drehmoment T und Biegemoment Mb.

For selection of size and number of BIKON 1025 please send us in the drawing shown dimensions, torque T and bending moment Mb.

Per la scelta e il numero di BIKON 1025 da utilizzare prego inviare disegno quotato, momento torcente T e flettente Mb necessari per l'applicazione.

BIKON Technik

BIKON-Technik GmbH
Hansemannstrasse 11 • D-41468 Neuss • Germany
Tel. +49 (0) 2131 71889-0 • http://www.bikon.de • E-Mail info@bikon.de

BIKON-Technik GmbH

entwickelt seit 1972 neue Welle-Nabe-Verbindungen
develops since 1972 new Shaft-to-Hub-Connections
sviluppa connessioni albero-mozzo sin dal 1972

Hinweis:

Für diese technische Dokumentation und dessen gesamten Inhalt behalten wir uns alle Rechte vor. Ohne unsere vorherige, schriftliche Zustimmung ist es nicht gestattet, diese technische Dokumentation oder Teile hiervon zu vervielfältigen, Dritten zugänglich zu machen oder sonst unbefugt (auch nicht auszugsweise) zu verwerten.

Alle hier behandelten Themen und Angaben sind nur für originale „BIKON“- und „DOBIKON“-Produkte gültig.

Wir übernehmen für Schäden, die aufgrund von Fehlinterpretationen, Anwendungsfehlern oder Konstruktionsfehler (bezüglich Anlagen, in denen unsere Produkte verwendet werden sollen) keine Haftung. Alle Angaben erfolgen nach unserem Kenntnis-stand des aktuellen Stands der Technik zum Zeitpunkt des Verfassens dieser technischen Dokumentation.

Wir verweisen auf unsere Marken- und Schutzrechte sowie allgemeinen Geschäftsbedingungen.

BIKON und DOBIKON-Produkte sind nur bei BIKON-Technik GmbH, 41468 Neuss, Germany erhältlich.

Weitere Informationen auf Anfrage.

Index:

We reserve all rights with regard to this technical documentation and its content. Without our prior written approval it is not allowed to duplicate this technical documentation or parts of it, nor to grant access to it by third parties or to exploit it otherwise (including extracts) without authority.

All topics and specification dealt with are only valid for original „BIKON“ or „DOBIKON“ products.

We will not accept any liability for damages arising from misinterpretation, application or constructional flaws (regarding equipment wherein our products shall be installed). All information is based upon our knowledge of the current state of the art at the draft date of this catalogue.

We refer to our trademark and further intellectual property rights as well as our conditions of sale that shall apply.

BIKON and DOBIKON products are only available from BIKON-Technik GmbH, 41468 Neuss, Germany.

More information on request.

Nota:

Ci riserviamo tutti i diritti su questo documentazione technica e il suo contenuto complessivo. Senza il nostro previo consenso scritto non è consentito riprodurre né commercializzare il documentazione technica o parti di esso, renderne accessibile il contenuto a terzi o altre persone non autorizzate (neanche per estratto).

Tutti i temi qui trattati, nonché le specifiche fornite valgono esclusivamente per i prodotti originali „BIKON“ e „DOBIKON“.

Non possiamo assumerci alcuna responsabilità per danni attribuibili ad interpretazioni errate, errori di applicazione o errori di costruzione (ad esempio in impianti, in cui devono essere utilizzati i nostri prodotti). Tutte le specifiche si basano sul livello delle nostre cognizioni aggiornate allo stato tecnico attuale al momento della redazione del catalogo.

Avvisiamo sui nostri diritti per la protezione del marchio di fabbrica, i diritti tutelari nonché le condizioni generali.

I prodotti BIKON e DOBIKON sono disponibili esclusivamente dalla BIKON-Technik GmbH, 41468 Neuss, Germany.

Maggiori informazioni su richiesta.

Diese technische Dokumentation ersetzt alle bisherigen technischen Dokumentationen der BIKON-Technik GmbH.
This technical documentation replaces all previous technical documentation from BIKON-Technik GmbH.
Questa documentazione tecnica sostituisce tutta la precedente documentazione tecnica di BIKON-Technik GmbH.

Neuss, März 2022 Urtext: deutsch

BIKON-Technik GmbH
Hansemannstrasse 11 • D-41468 Neuss • Germany
Tel. +49 (0) 2131 71889-0 • http://www.bikon.de • E-Mail info@bikon.de

BIKON®

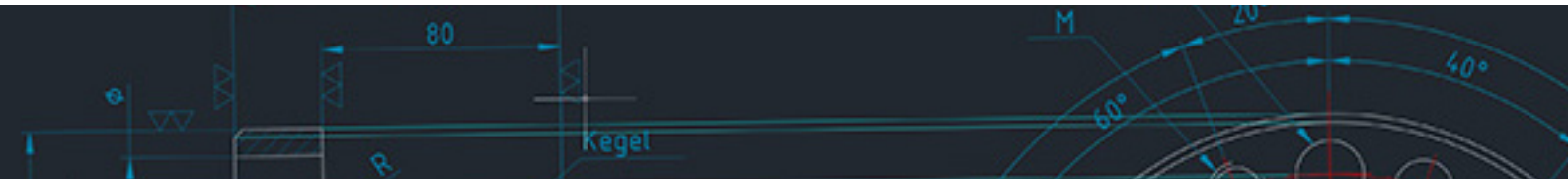

Trotz der neuen Medien, die mit vielen Downloads und Tools den Alltag der Ingenieure und Techniker vereinfachen, sehen wir den direkten Kontakt zum Kunden und die individuelle Beratung als unverzichtbar.

Automatisierte Tools zur Auswahl der richtigen Spannsysteme sind nur bedingt verwendbar, da die Anwendungen zu zahlreich und zu unterschiedlich sind.

Die Zusammenarbeit in der frühen Konstruktionsphase hat großen Einfluss auf technisch-wirtschaftliche Lösungen, die oftmals unnötige Revisionen in der Technik und somit auch Kosten verhindern.

Despite the new media, which undoubtedly simplify the day-to-day lives of engineers and technicians with many downloads and tools, we still consider direct contact with the customer and offering individual advice absolutely indispensable.

Automated tools for selecting the right clamping systems are only of limited use, as there are simply too many different applications.

Cooperation in the early design phase has a major impact on technical and economic solutions, as unnecessary technical revisions and the costs associated with these can then often be avoided altogether.

Nonostante i nuovi media, che - grazie ai numerosi tool e possibilità di download - semplificano l'attività quotidiana di tecnici e ingegneri, siamo convinti che il contatto diretto con il cliente e la consulenza individuale siano imprescindibili.

Gli strumenti automatici per la scelta dei sistemi di tensionamento idonei possono essere impiegati solo limitatamente, perché le applicazioni sono molteplici e diverse.

La collaborazione nella fase iniziale di progettazione ha un grosso impatto su soluzioni tecnico-economiche che spesso prevengono inutili revisioni a livello tecnico e quindi consentono un risparmio di costi.

BIKON Technik®

BIKON-Technik GmbH
Hansemannstrasse 11 • 41468 Neuss • Germany
Tel. ++49 (0) 2131-71889-0 • www.bikon.de • E-Mail info@bikon.de